Fuego 19

Montageanleitung

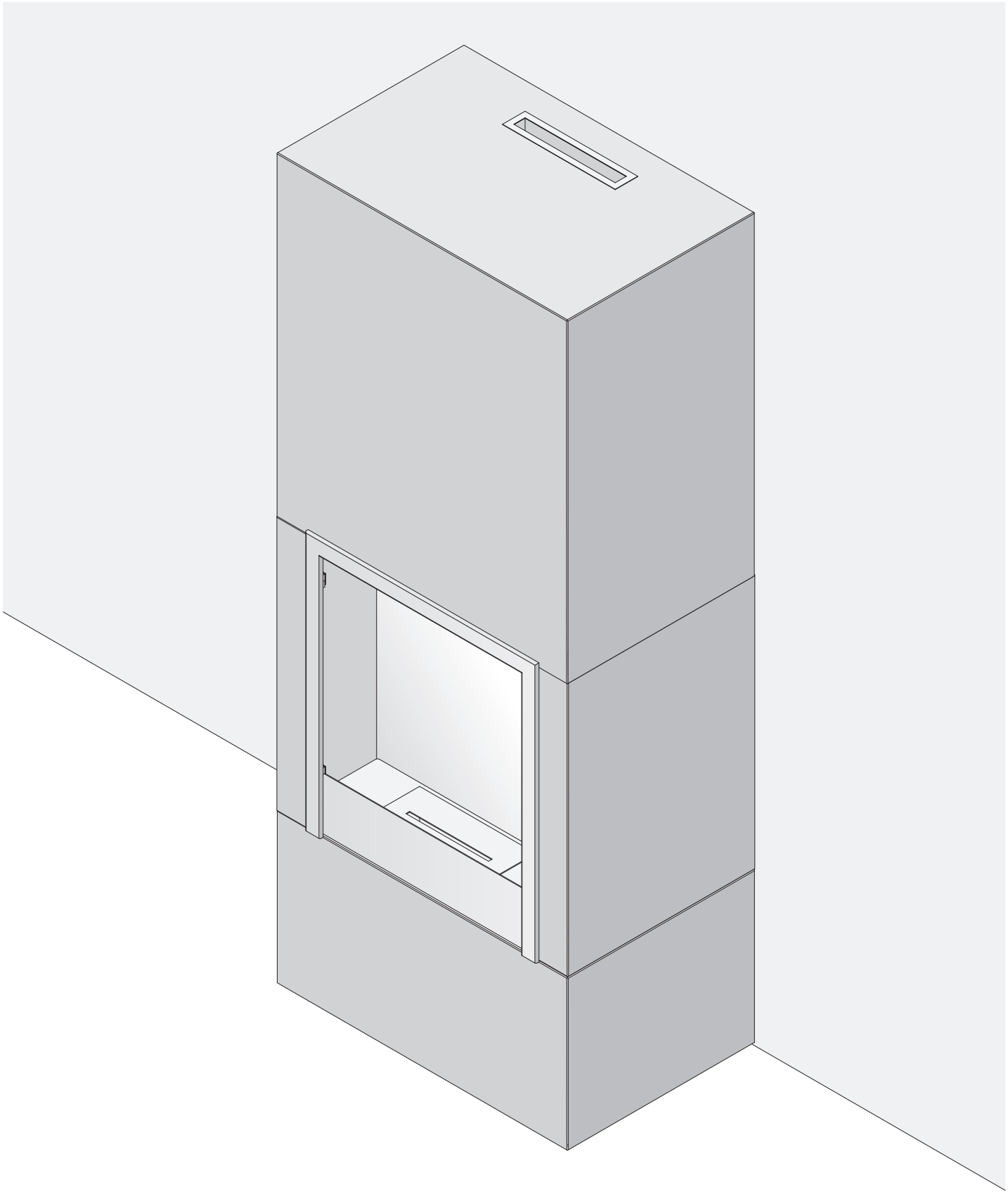

HARK GmbH & Co. KG • Hochstraße 197 - 213 • 47228 Duisburg (Rheinhausen) • Telefon (0 20 65) 99 7 - 0 • Fax (0 20 65) 99 7 - 1 99

Diese Aufbauanleitung ist geistiges Eigentum der Firma HARK und darf nur mit ausdrücklicher Genehmigung der Geschäftsleitung weitergegeben, kopiert und zu gewerblichen Zwecken gebraucht werden. Zuwiderhandlungen werden von uns mittels Strafantrag verfolgt. Änderungen und Irrtümer vorbehalten.

Änderungen und Irrtümer vorbehalten.11_2016FF

Überprüfen Sie die Rechtwinkeligkeit und die Lotrechtigkeit des Aufstellbereiches. Etwaige Unregelmäßigkeiten der Wand können mit Haftmörtel ausgeglichen werden.

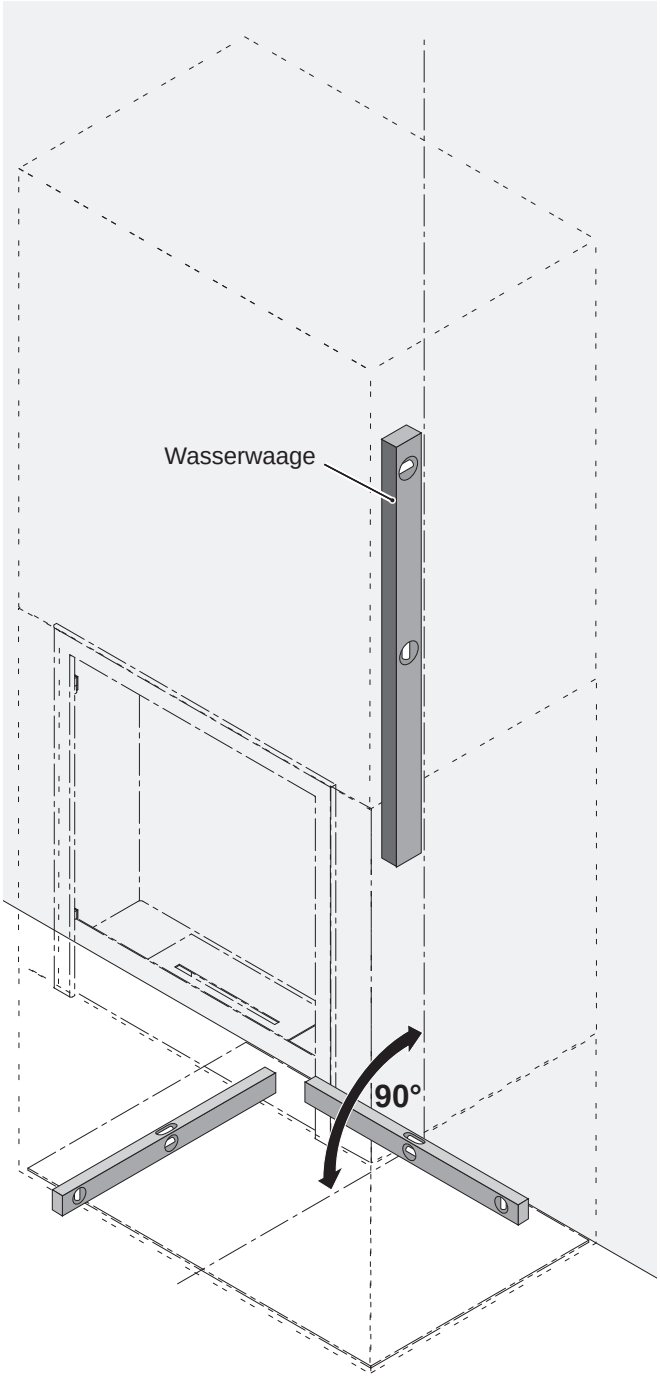

Legen Sie die Lastverteilplatte mit einem Abstand von 10 mm zur Anbauwand auf den Boden.

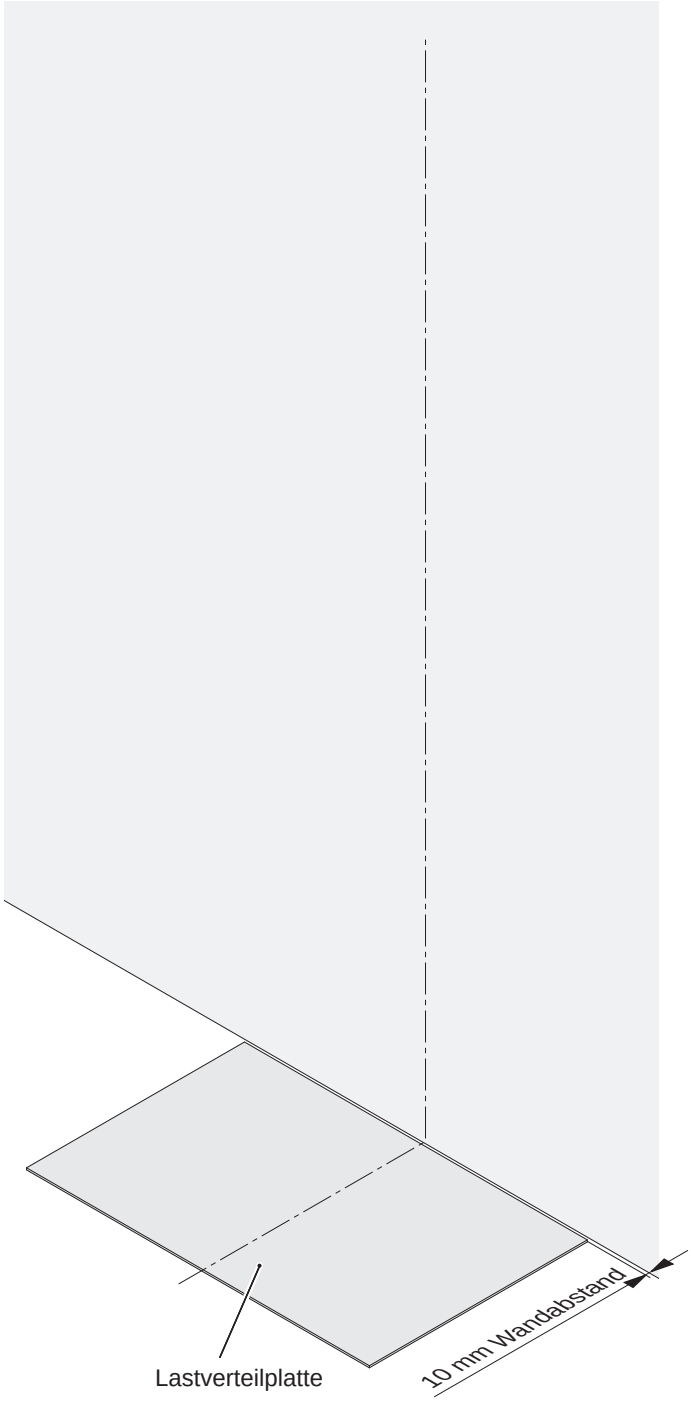

Schneiden Sie die Dämmplatten maßlich gemäß der unteren Abbildung.
Wischen oder Fegen Sie etwaigen Staub von den Klebeflächen der Dämmplatten.
Feuchten Sie die Klebeflächen der Dämmplatten mit einem Schwamm an. Untereinander und zur Lastverteilplatte werden die Dämmplatten mit einem durchgehenden Kleberauftrag verklebt.
An die Anbauwand werden die Dämmplatten mit einem punktuellen Kleberauftrag verklebt.

Der Sockel steht nach der Montage umlaufend ca. 1 cm über der Lastverteilplatte. **1.**
Kleben Sie den Sockel mit Acrylkleber auf die Lastverteilplatte und an die Anbauwand.
Zwischen Sockel und den Dämmplatten kommt Promatkleber.
Kleben Sie die Seitenteile mit Acrylkleber auf den Sockel und an die Anbauwand. Zwischen Seitenteile und den Dämmplatten kommt Promatkleber.

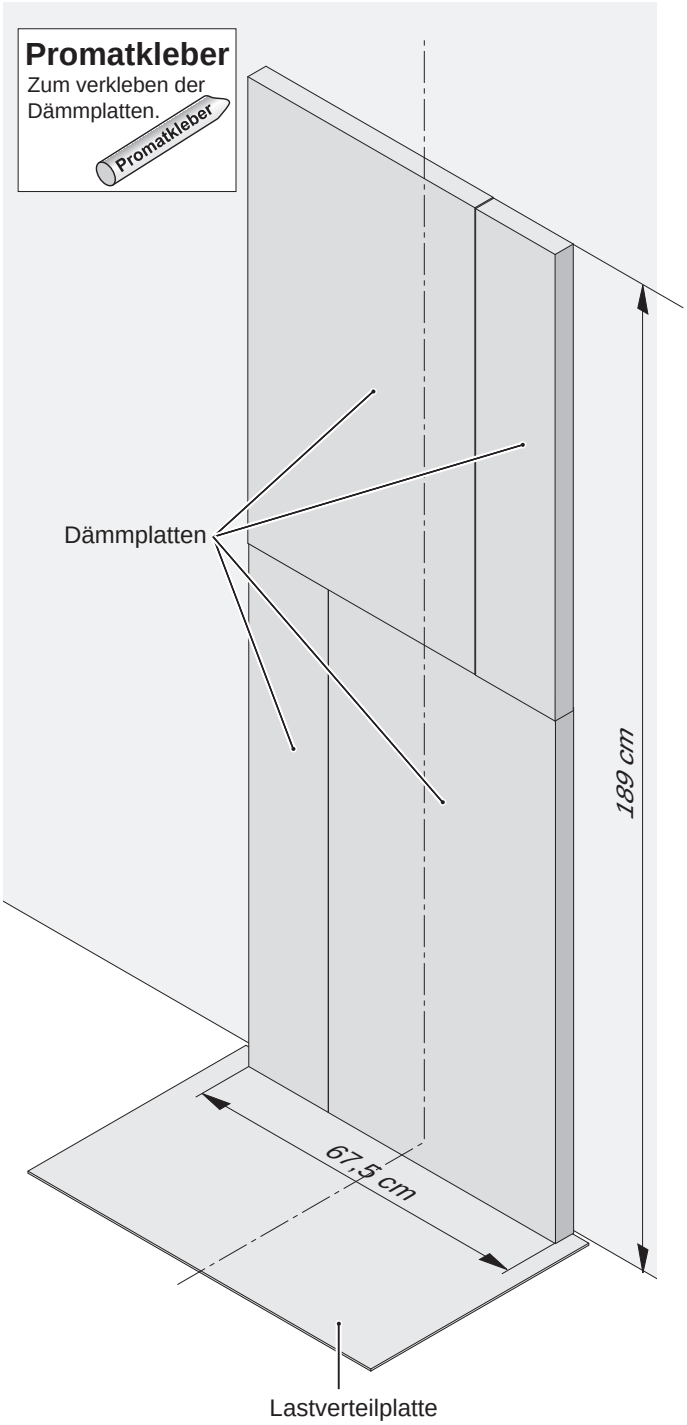

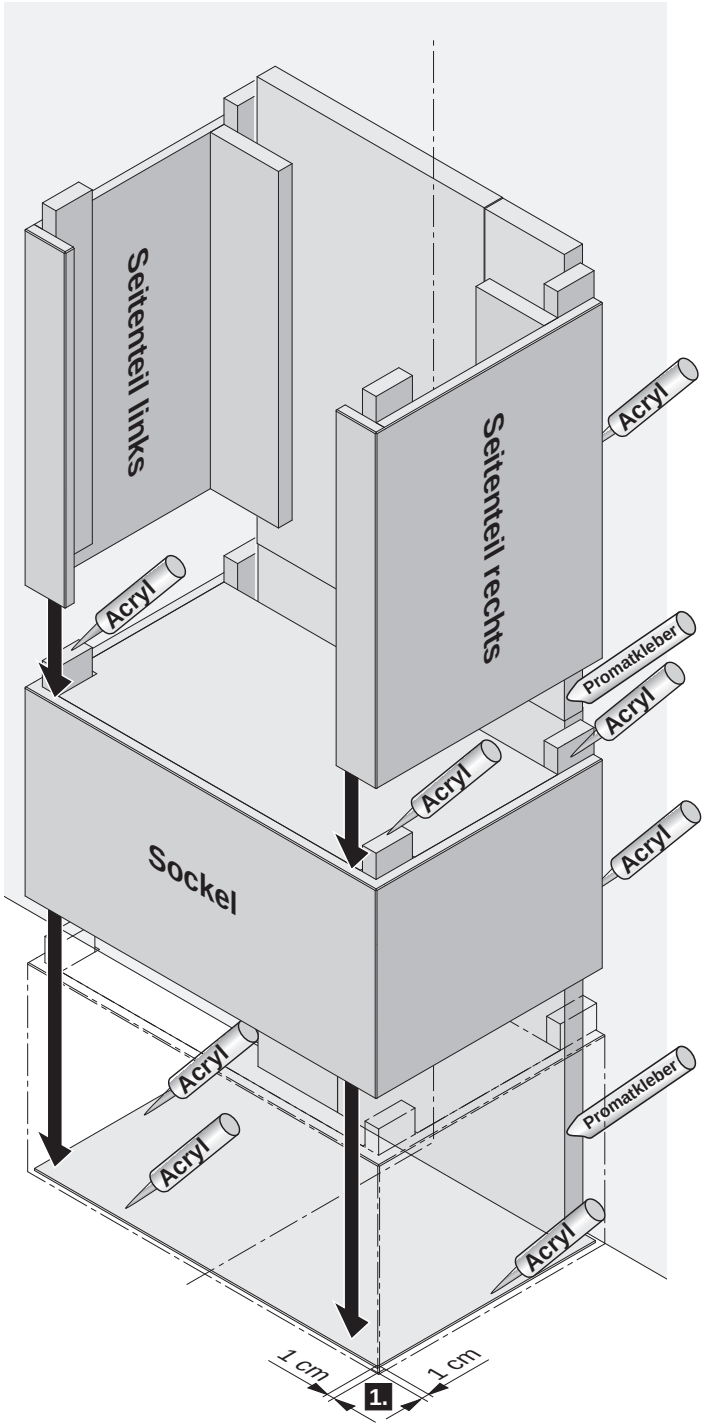

Der Sockel muss nach der Montage ca. 1 cm über die Lastverteilplatte ragen.

Kleben Sie den Aufsatz mit Acrylkleber auf die Seitenteile und an die Anbauwand. Zwischen Aufsatz und den Dämmplatten kommt Promatkleber.

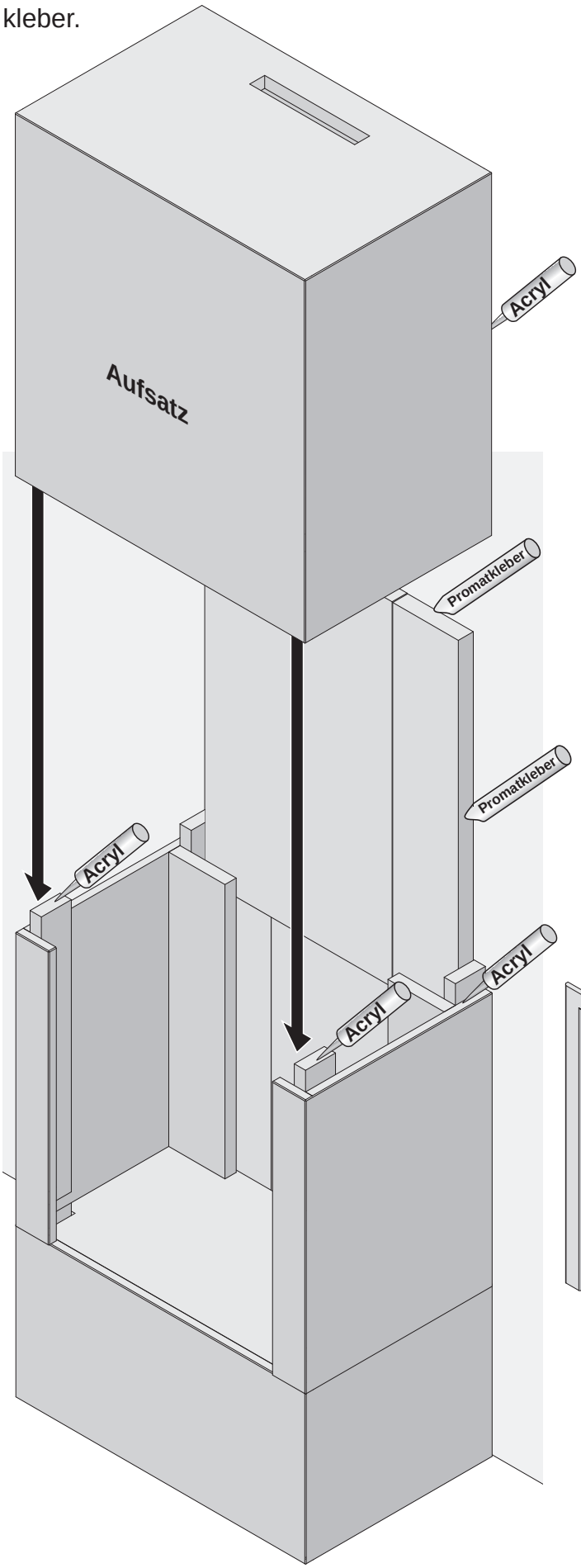
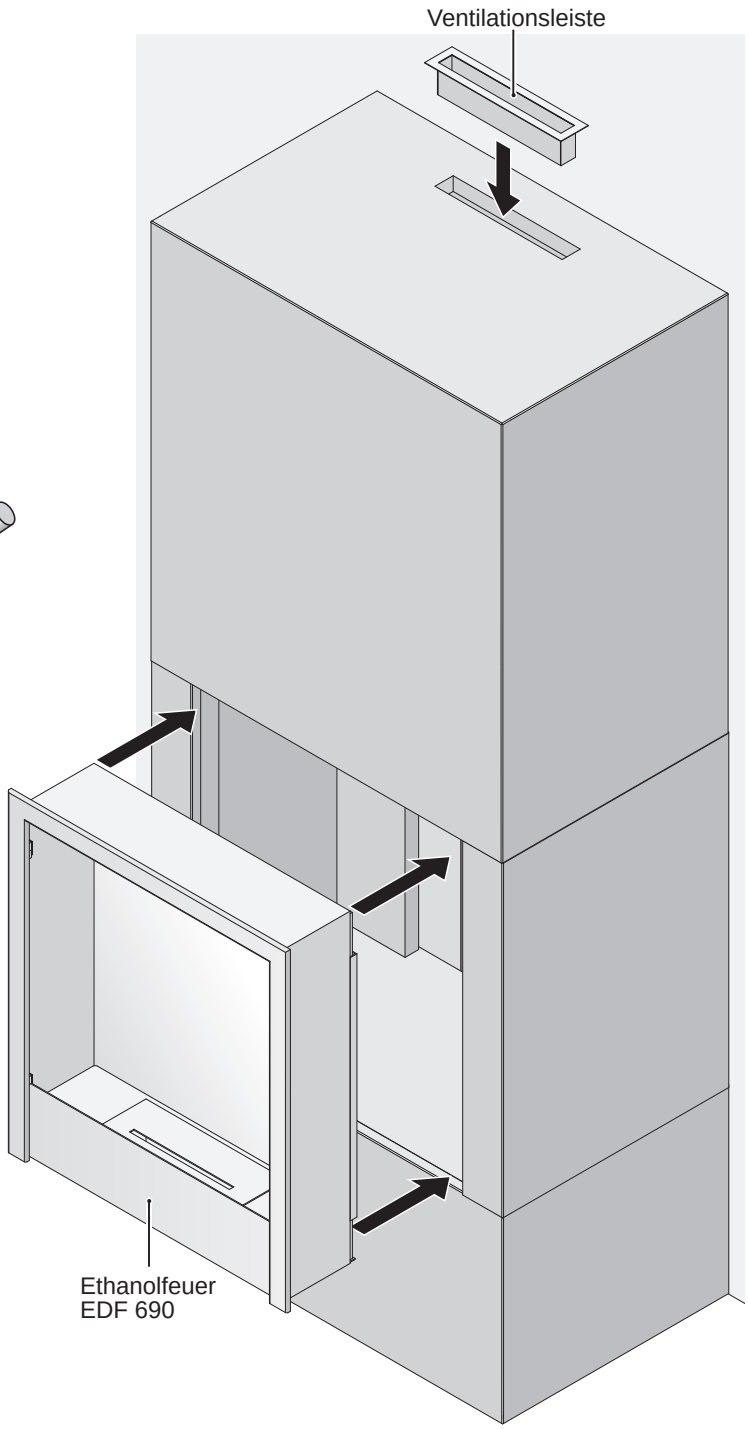
Um eine homogene Fläche zu erzielen, können Sie die Bauteile untereinander mit dem mitgelieferten Reparaturfeinspachtel verspachteln.
Sie können die Anschlussfuge zwischen Kamin und Wand mit Acryl versiegeln. Diese Fuge muss von Zeit zu Zeit erneuert werden.
Wenn das Acryl ausgehärtet ist, können Sie die Verkleidungsteile streichen. Hierzu empfehlen wir mineralische Wandfarben (nicht im Lieferumfang enthalten).
Setzen Sie die Ventilationsleiste in das Oberteil.
Setzen Sie das Ethanolfeuer ein.