Technische Daten Externe Frischluftzufuhr

Maße in mm - Zentralheizungsherde mit Rauchausgang rechts

Serie LT (1)

Modell	A	B	C	D	F	H	ø
LT 90	257	129	642	224	92	215	95

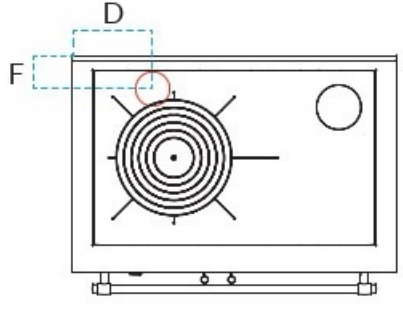

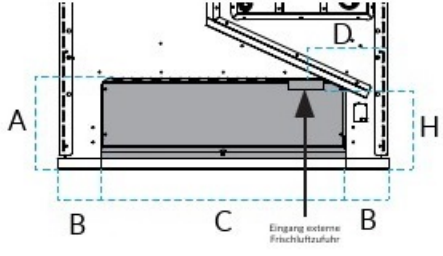

(1) Zentralheizungsherde mit Rauchausgang links sind symmetrisch. Die externe Frischluftzufuhr befindet sich immer auf der Seite der Brennkammer.